DESIGN | Project

Modulendprüfung 14.01.2022

Metallino | Isabel Neuenschwander

DESIGN PROJECT | Aufgabe und Thema

Erschliessung und Wohnbereich

Der stille Diener. Er dient als Vermittler zwischen verschiedenen Funktionsbereichen oder Handlungsabläufen. Er kann fest Installiert sein, sowie auch temporär an einer Halterung hängen. Dies ist dem Möbel frei überlassen. Auch spielt er eine grosse Rolle in unseren täglichen Ritaluen, die wir stets pflegen.

Servierwagen | Marcel Breuer

Firma Mox

Intertime

Erschliessung:

- Beziehungen zwischen Räumlichkeiten herstellen
- Offenheit | Flexibilität
- Atmosphäre übermittelt Menschen Geborgenheit
- Identifikation
- Der erste Moment | Augenblick

Wohnbereich:

- Platz und Raum für Ruhe und Entspannung
- Ablageflächen
- Arbeiten „Fluid Living“

Chaos trifft auf Ordnung

Wo hat die Post ihren Platz? Bei mir Zuhause ist es oft der Schuhkasten beim Eingang, die Treppe oder die Kochinsel. Danach wird sie sortiert und nach Wichtigkeit geordnet und unterschiedlich zwischengelagert. Anhand dieser Problemstellung, enstanden die ersten Möbelentwürfe für das neue Produkt.

Ein Möbel, welches die Bedürnisse im Eingang- und Wohnbereich erfüllt. Es entstanden Entwürfe für ein Transfer Möbel, zwischen zwei Räumlichkeiten, für den täglichen Bedarf

Gibt es einen definierten Ort dafür?

Eingangsbereich | USM Möbel

Eingangsbereich | Treppe zum Wohnzimmer

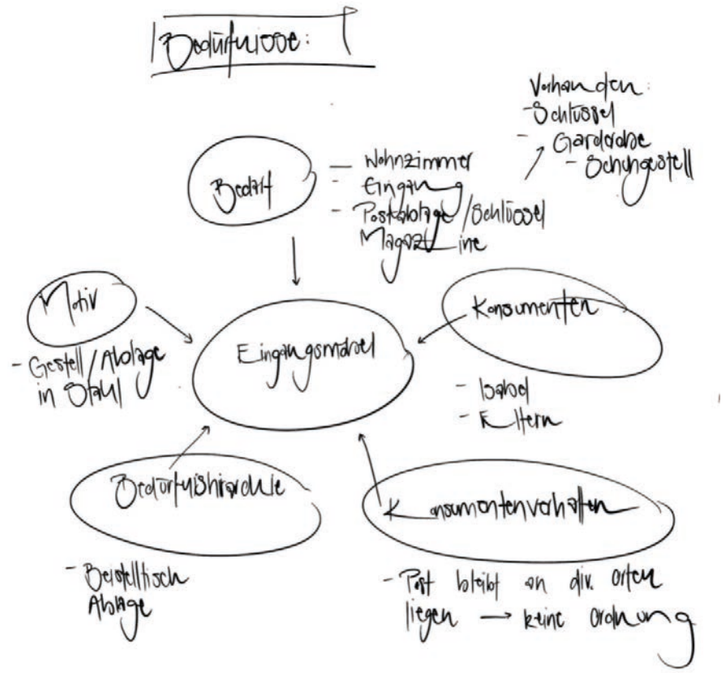

Ziele:

- Funktion
- Minimalismus
- Filigranität und „Lieber einfach“- Charles O‘Job

Konzeptlösungen | erste Ideen

Der erste konzeptionierte Beistelltisch basiert auf einem Metallgerüst, der die Idee vom Beistelltisch der Eileen Grey aufnimmt. Da es aber statische Probleme aufweiste, wurde die Idee wieder verworfen. Dennoch bildete der Beistelltisch die Grundlage für weitere Projektideen.

Aufgrund der Variantenüberlegungen knüpft die weitere Projektarbeit wieder an der Grundidee an. Der Beistelltisch wurde in seiner Stabilität überarbeitet und es wurde ein zweiter Prototyp entworfen.

Nachdem die statischen Hürden überwunden werden konnten, konnte der Fokus auf die Nutzung gelegt werden.

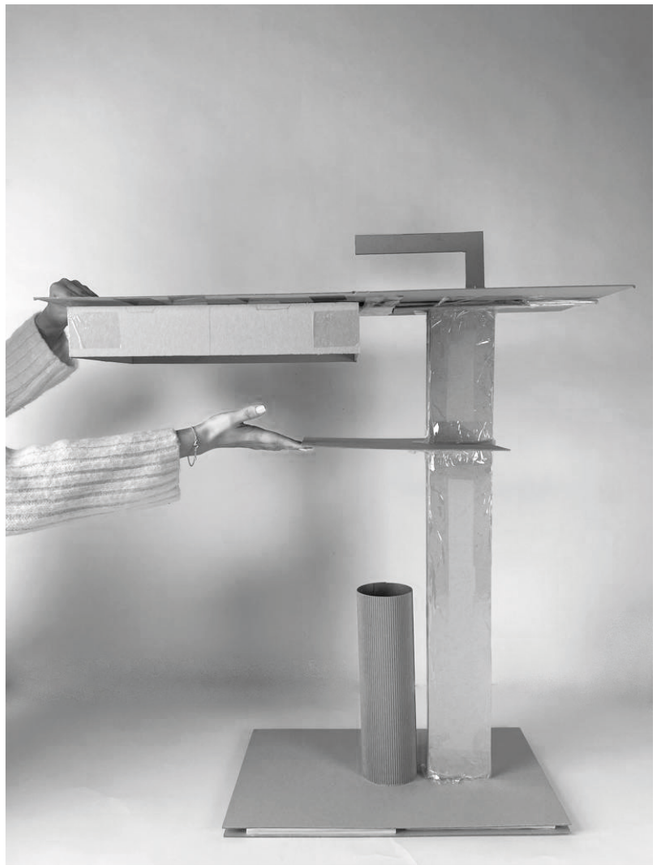

Prototy 1 | Beistelltisch

Prototyp 2 | Beistelltisch

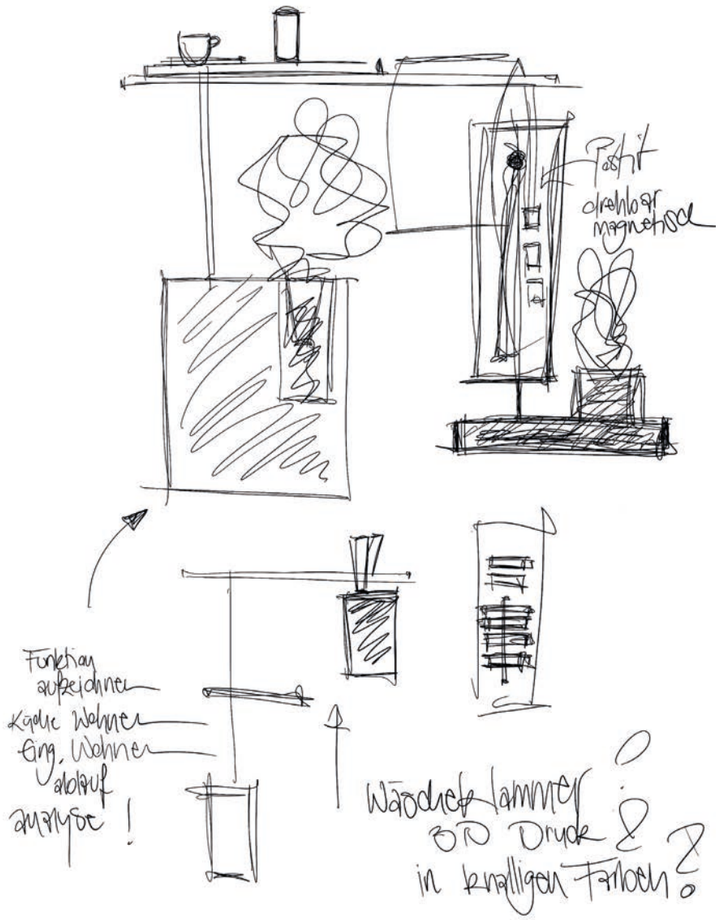

Anforderungen:

- Postablage
- Schlüssel und Hanyablage
- Fluides Wohnen | Transfer zwischen zwei Räumen

Farbwahl | Materialisierung

Mit der Palette von Braun- bis Gelbschattierungen und hell leuchtende Sonnenfarben.Es wird schnell für Aufmerksamkeit gesorgt. Gelb ist eine fröhliche Farbe, voller Hoffnung und positiver Einstellung.

Der Beistelltisch besteht aus einem Hochglanz Chromstahlrohr. Chromstahl sehr zeitlos und wird auch heute noch im Möbelbau sehr oft verwendet.D

Für eine optimalere Sortierung der Post, erhält der Beistelltisch eine Ledertasche.

Farbe | Tablar

Material | Leder

Rendering | Beistelltisch

DESIGN PROJECT | Werkzeichnung 1:10

Ansicht Freischwingermöbel 1:10

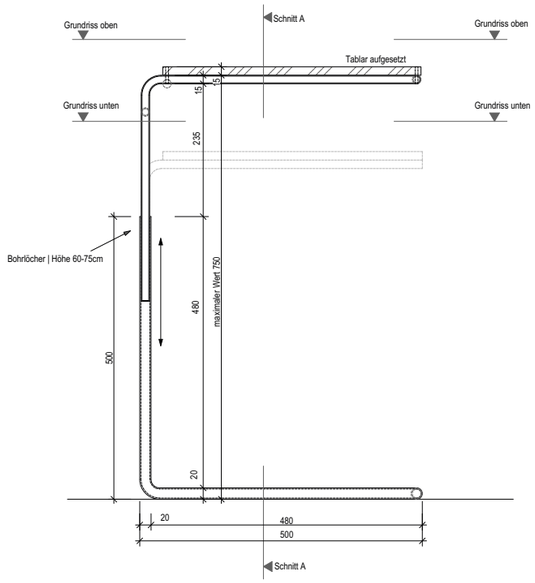

Bohrlöcher Freischwingermöbel 1:10

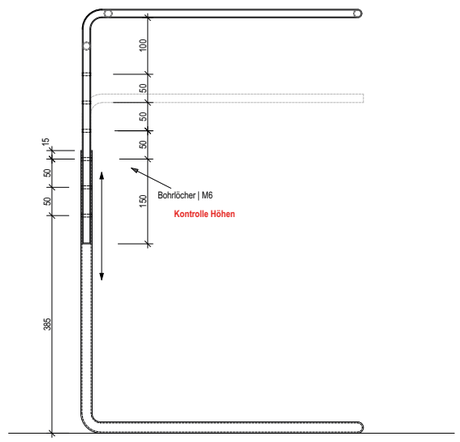

3D Druck:
4x Gleiter für Tischbeine
2x Steckverbindung bei Bohrlöcher
4x Gewindehülsen

Schnitt A-A Freischwingermöbel 1:10

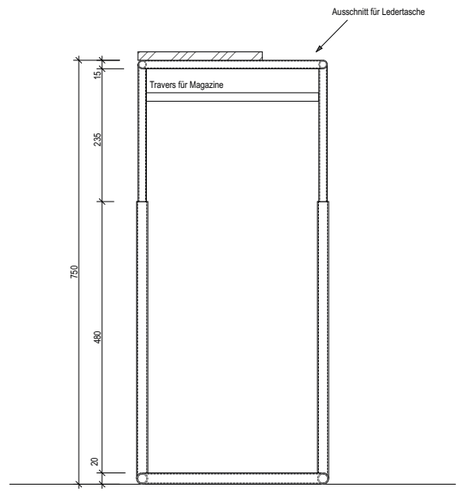

Grundriss unten | Freischwingermöbel 1:10

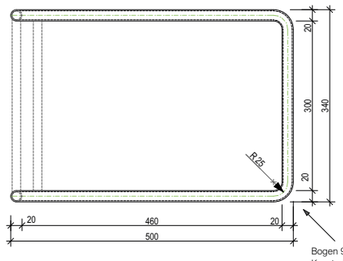

Bogen 90°, Radius mittig Rohr 25mm (Aussen 35°)
Konstruktionsrohr hat im unteren Bereich
einen Durchmesser von 20mm | Innenwand 2mm

Ansicht 01

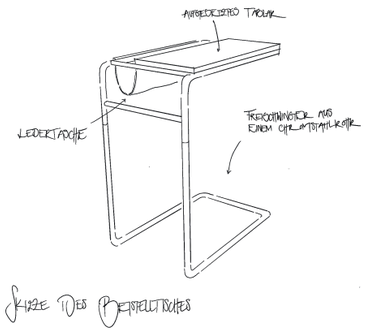

Grundriss oben | Freischwingermöbel 1:10

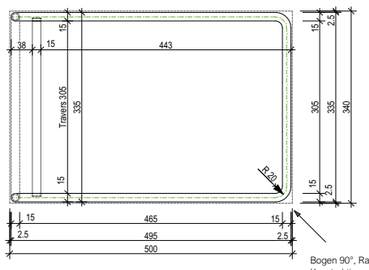

Bogen 90°, Radius 20mm (Aussen 28°)
Konstruktionsrohr hat im unteren Bereich
einen Durchmesser von 15mm | Innenwand 1.5mm

Aufsicht Tablar | Freischwingermöbel 1:10

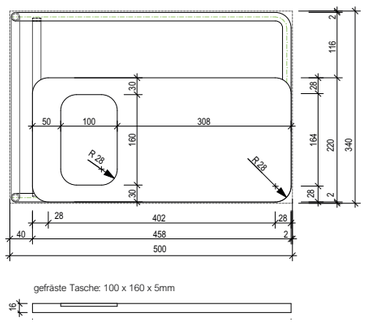

gefräste Tasche: 100 x 160 x 5mm

Materialliste:

- Konstruktionsrohr rund, normale Oberfläche | Werknummer 1.4301
  Durchmesser 20mm & 2mm & 15 x 1.5mm
- Bogen 90° | Werknummer 1.4301
  Durchmesser 20mm x 2mm & 15mm x 1.5mm
- Bohrlöcher M6 | Höhe von 60-75cm, verstellbar
- Tablar in MDF roh 16mm (wenn nicht verfügbar 19mm)

Bogen

R-1651
Bogen 90°, 3D (R=1,5×D)
Coudes 90°, 3D (R=1,5×D)

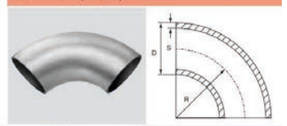

D×S mm	geschweisst soudé CHF / 5tk CHF / pce 1.4307 304L	CHF / 5tk CHF / pce 1.4404 / 32 316L	nahtlos sans soudure CHF / 5tk CHF / pce 1.4404 / 35 316L	R mm	Gewicht poids kg
12 ×1			9.70	20	0,02
×1,5			9.90	20	0,02
×2			10.20	20	0,03
13,5 ×1,6		9.10		20	0,02
×2,3			10.90	20	0,03
15 ×1,5		9.30		20	0,02
16 ×2			10.90	20	0,03
17,2 ×1,6	5.10	6.40	13.30	28	0,02
×2		7.–		25	0,03
×2,3			13.90	28	0,04
18 ×1,5	5.10	6.40		22,5	0,02
20 ×2	5.40	6.40		25	0,04

Konstruktionsrohr

Abmessungen AD x Wand dimensions DE x paroi mm	kg/m	max. Betriebsdruck in bar bei pression max. de service en bar à 20°C	200°C	1.4307 304L	1.4404 316L	1.4571 316Ti
6 ×1	0,125	418	347	×	×	○
8 ×1	0,175	314	246	×	×	○
×1,5	0,244	450	390	×		
10 ×1	0,225	251	191	×	×	○
×1,5	0,319	362	302	×	×	○
12 ×1	0,275	209	156	×	×	○
×1,5	0,394	313	238	×	×	○
13 ×1,5	0,432	279	219	○	×	
13,5 ×1,6	0,477	297	231	×	×	
×2,3 ¼"	0,645	437	366		×	
14 ×1	0,326	179	131	×	×	○
×1,5	0,470	259	200	○		○
×2	0,601	345	281			○
15 ×1	0,351	167	122	×	×	○
×1,5	0,507	251	191	×	×	○
×2	0,651	332	257			○
16 ×1	0,376	157	114	×	×	○
×1,5	0,545	227	173	×	○	○
×2	0,701	302	239	○		○
17 ×1	0,401	148	107	×	×	
17,2 ×1,6	0,625	233	176	×	×	○
×2	0,761	285	225	○	○	○
×2,3 ⅜"	0,858	335	266	×	×	○
18 ×1	0,426	139	100	×	×	○
×1,5	0,620	209	156	×	×	○
×2	0,801	268	210	○		○
19 ×1,5	0,657	195	144	×	×	
20 ×1	0,476	121	87	○		○
×1,5	0,695	188	139	×	×	○
×2	0,901	251	191	×	×	○

Herstellung beim Metallbauer

Am Montag 20. Dezember 2021, wurde das Möbel bei Bänninger und Fischer Metallbau, Seon, gefertigt. Die von der Firma Kohler AG, Dietikon, gelieferten Chromstahlrohre wurden nach Mass und Vorgaben eingekürzt und zusammengeschweisst.

Anschliessend wurden die Schweissnähte gebeizt. Für die Fixierung des Tablars wurden M4 Löcher in die Rohre gebohrt. Das Tablar kann so mit dem Rahmen verschraubt werden.

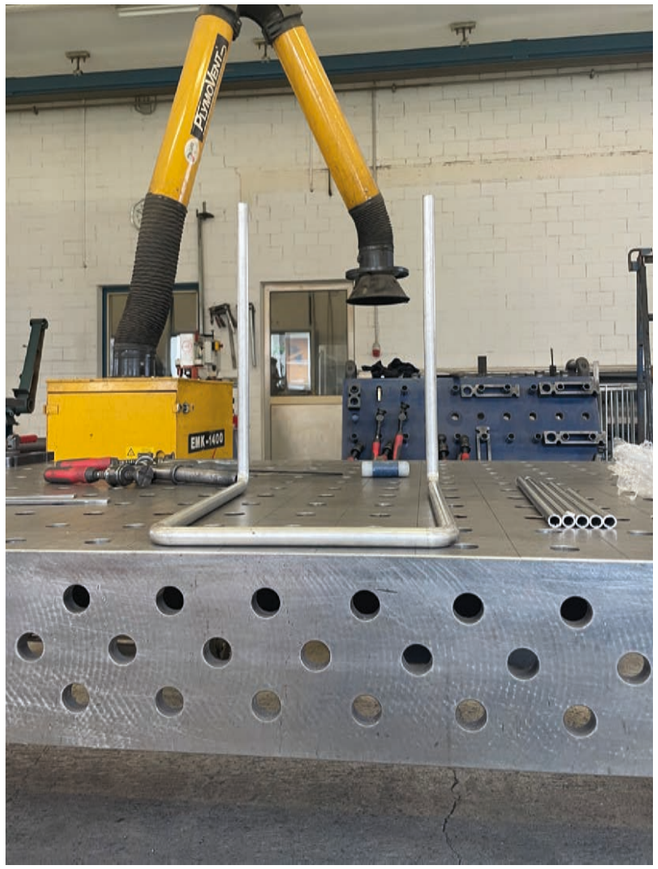

Untere Konstruktion | Beistelltisch

Mit oberer Konstruktion | Beistelltisch

Konstruktion mit Tablar | Beistelltisch

Endprodukt

Nicht nur im Eingangsbereich kann das Möbel gebraucht werden, sogar im Wohnzimmer findet es seinen Nutzen. Da es höhenverstellbar ist, kann es jederzeit auf die gewünschte Grösse verstellt und anschliessend bequem zum Sofa transferiert werden.

Inspiriert wurde die Idee durch den Freischwingerstuhl „Thonet“ von Marcel Breuer.
Ziel musste sein, dem Beistelltisch die nötige Stabilität und leichtigkeit des Freischwingers zu geben.

Beistelltisch | Anwendung

Beistelltisch | ganze Ansicht

Beistelltisch | im Detail

Redaktion

Isabel Neuenschwander
Bündtlistrasse 5
5707 Seengen

Druck: Printpark, Buchs

HSLU Hochschule Luzern