Gül Beyza Erek | HSLU Innenarchitektur | Design Semester HS 2021

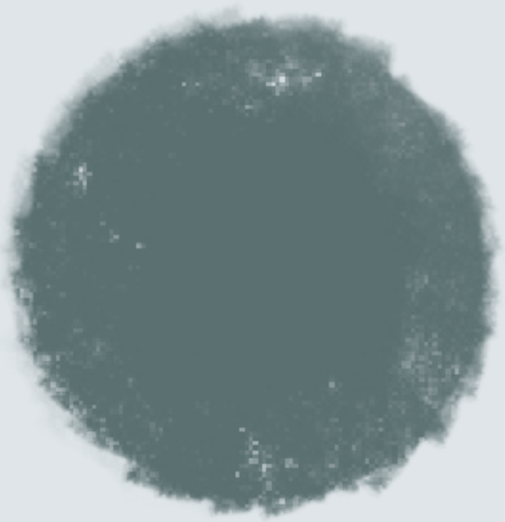

THE HOLDER

Analyse Funktionsräume

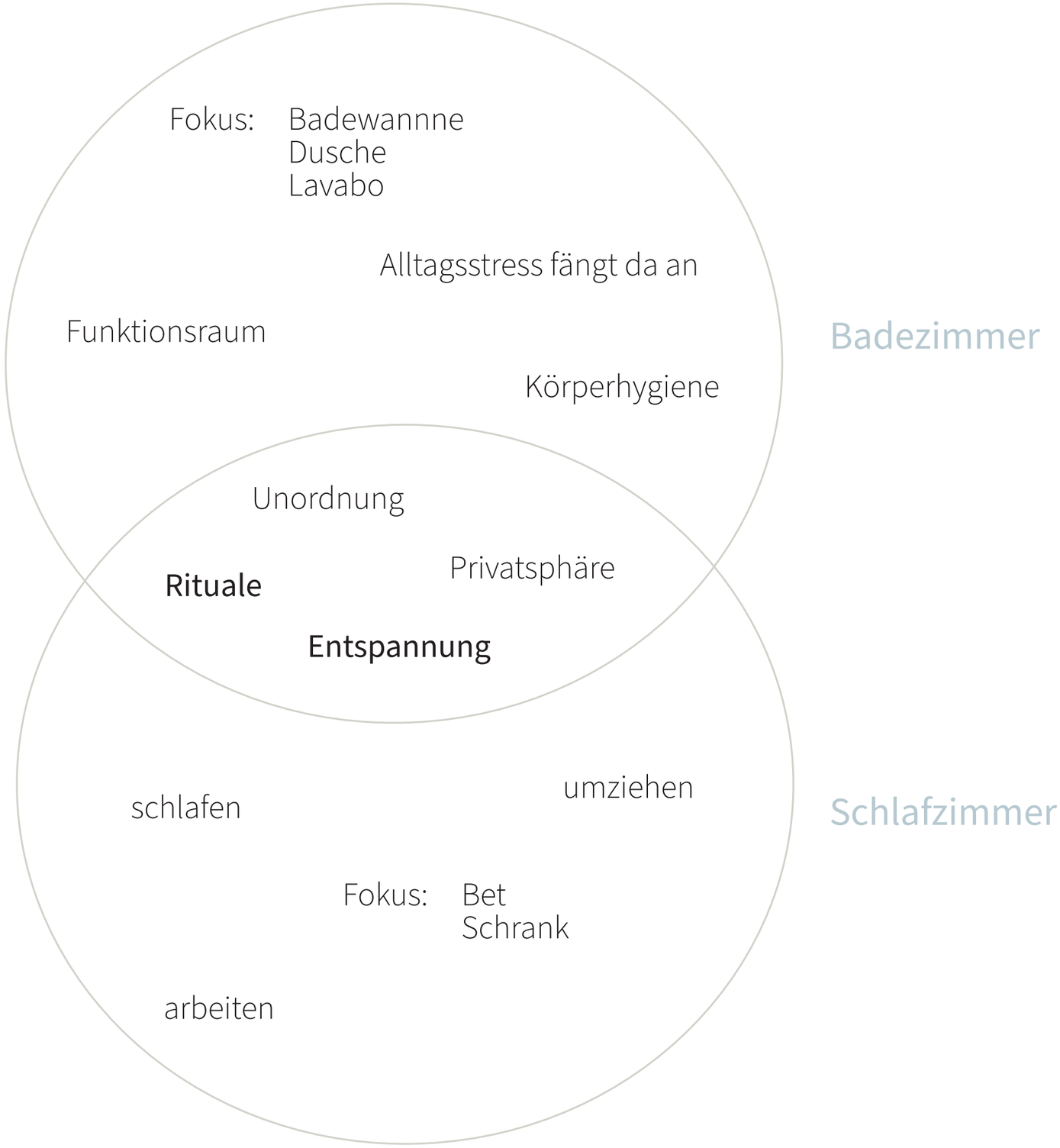

Funktionsraum

Bodenschatz AG

1 Funktionalität

2 mit der Zeit mitgehen

3 breite Zielgruppe

Badezimmer

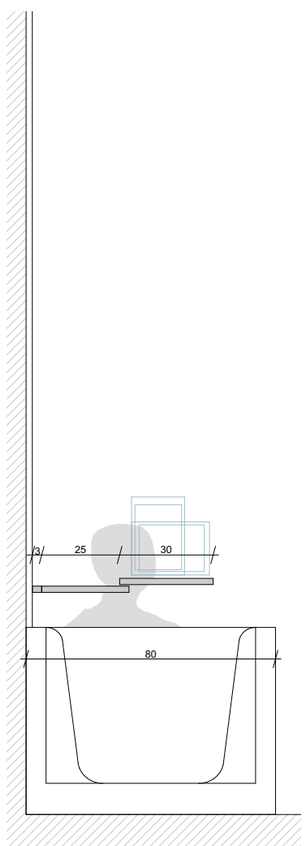

Schlafzimmer

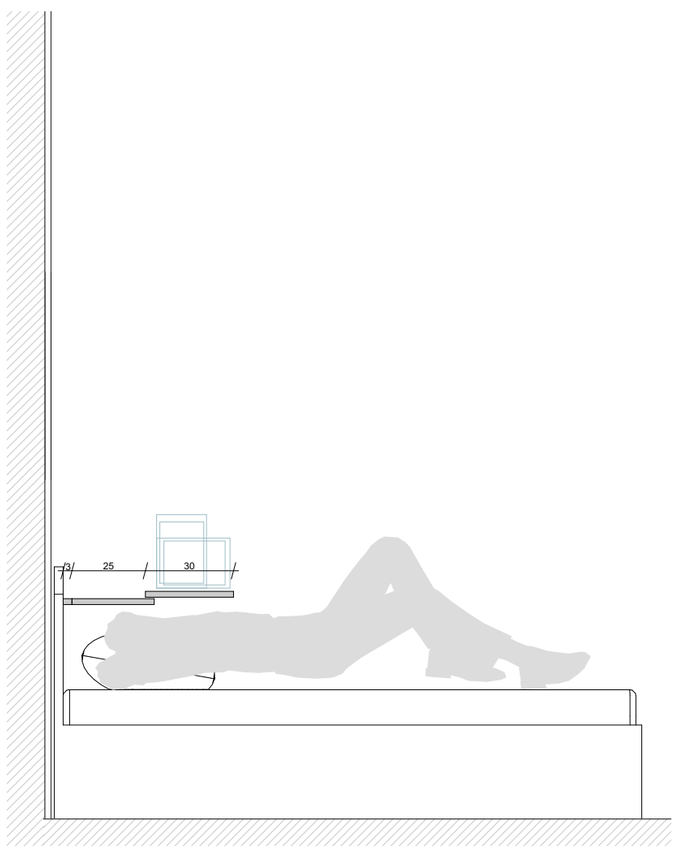

Küche

iPad Halterung

Konzept

- benötigt keine Ablagefläche
- muss flexibel sein
- verschiedene Räume

Aufgaben

Stabilität

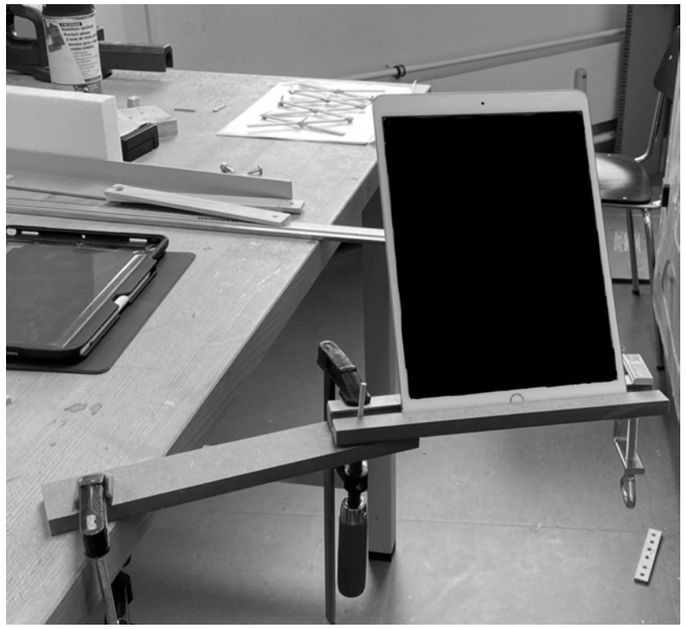

Flexiblität

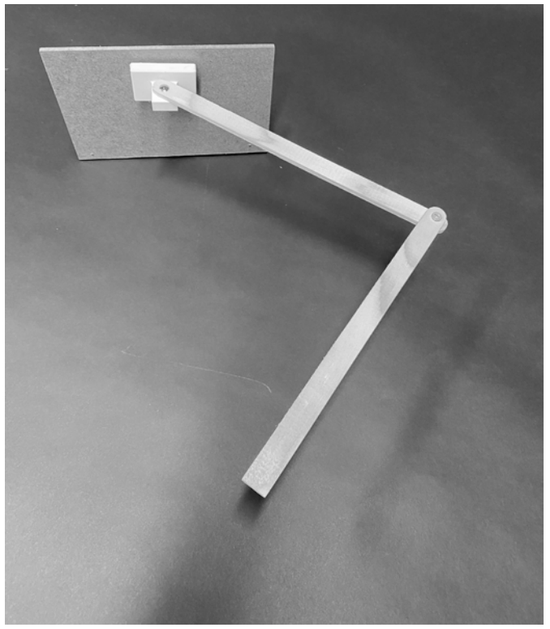

Design

Material

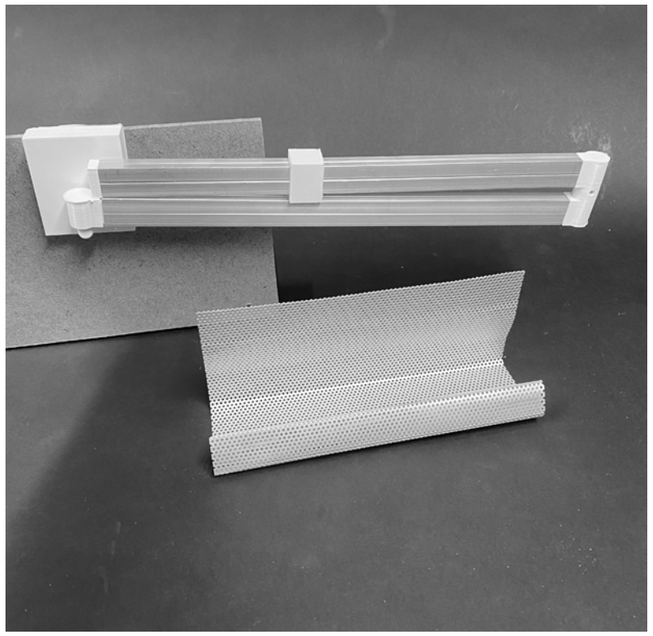

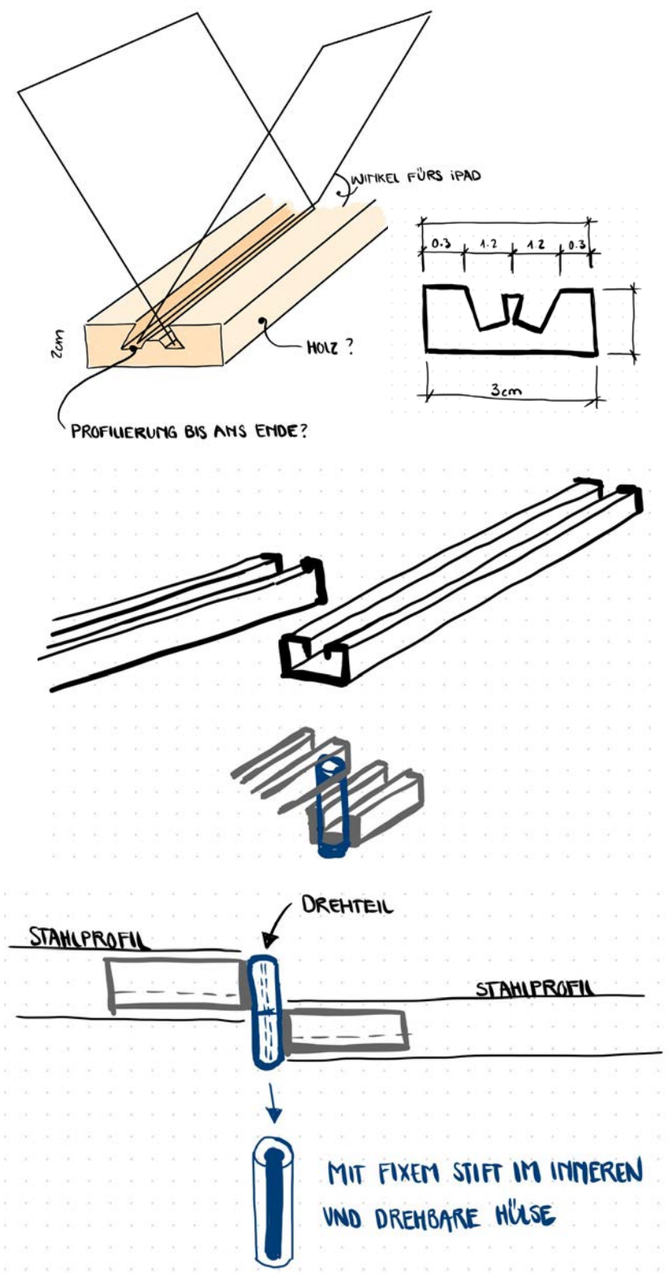

- Profilierung in den Kragarmen fürs iPad
- Nachteil; Stabilität, Kippgefahr sehr gross

Kragarme

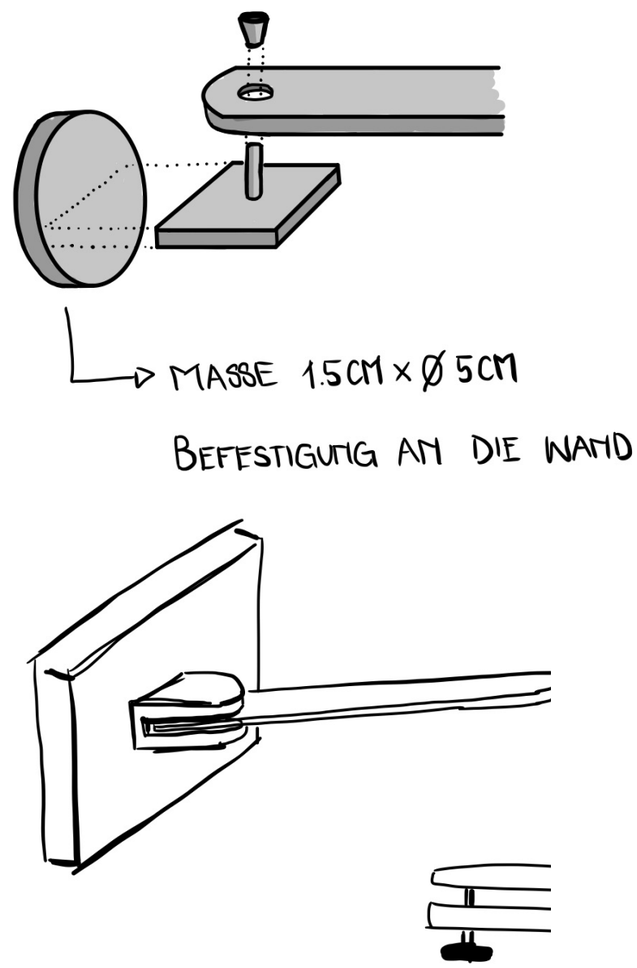

- Kragarme mit Drehmechanismus
- Statische Höhe beachten
- Das Material muss stabil und biegefest sein

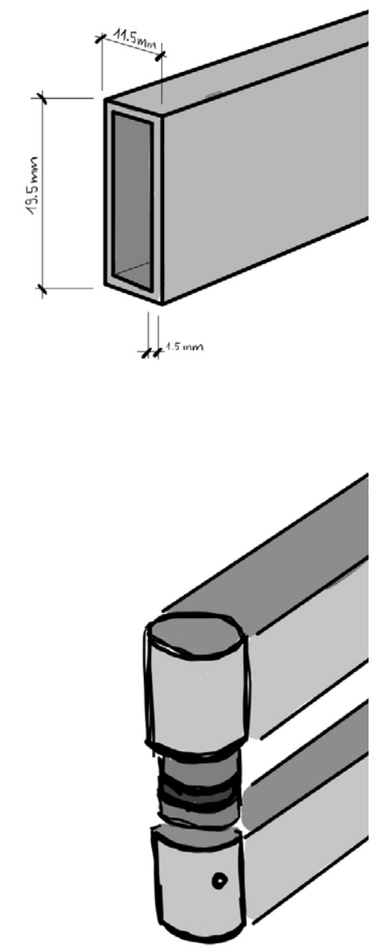

- Kragarme im Querschnitt Hochformat
- Drehmechanismus mit Hohlprofile verbinden

Anforderungen

- Keine herkömmliche Technische Halterung
- Das iPad darf nicht rausfallen

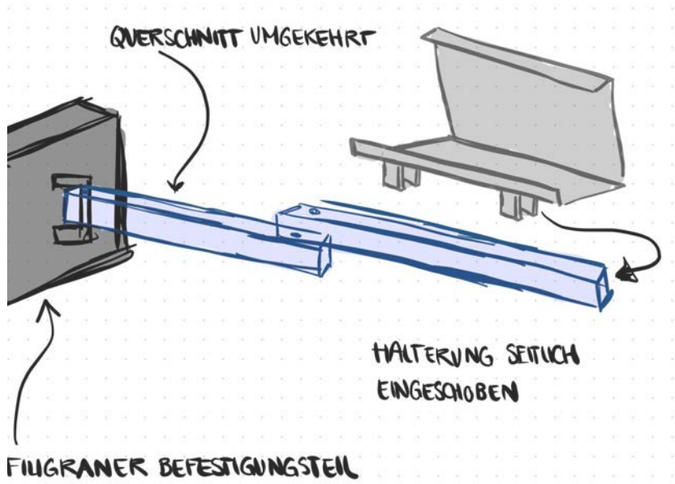

Kipptest vorne und seitlich

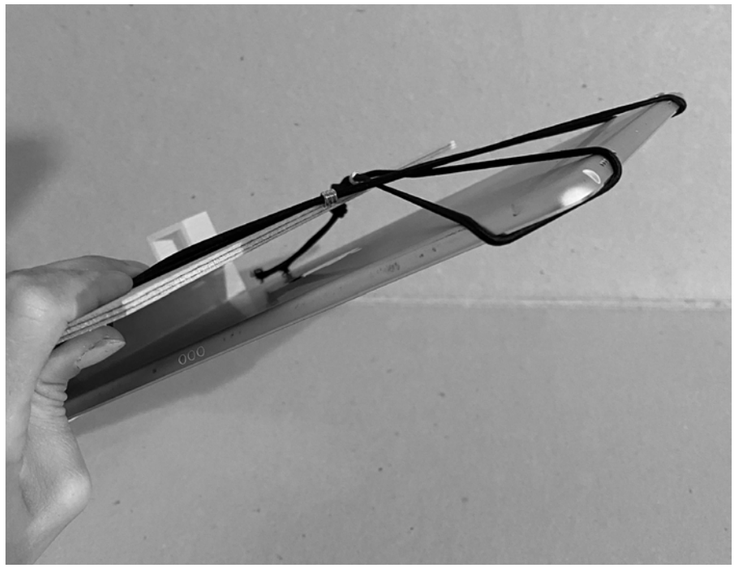

Halterung

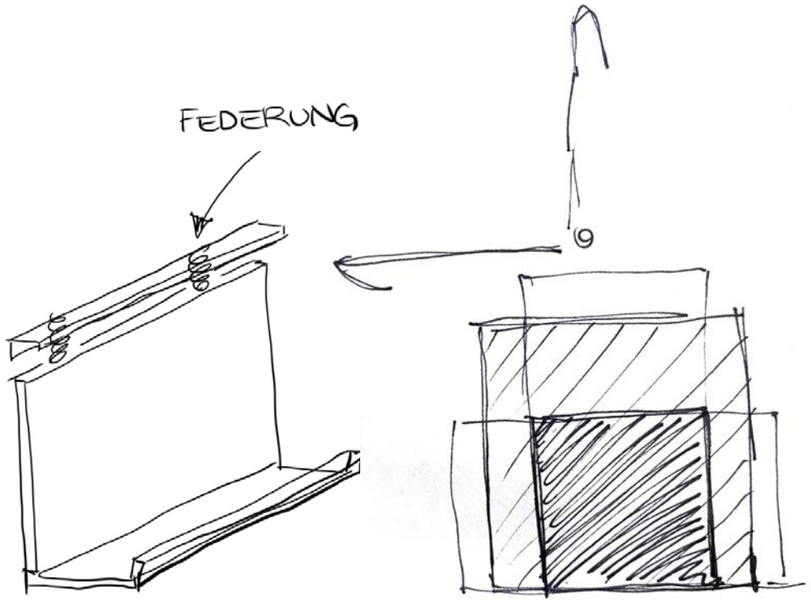

Entwürfe

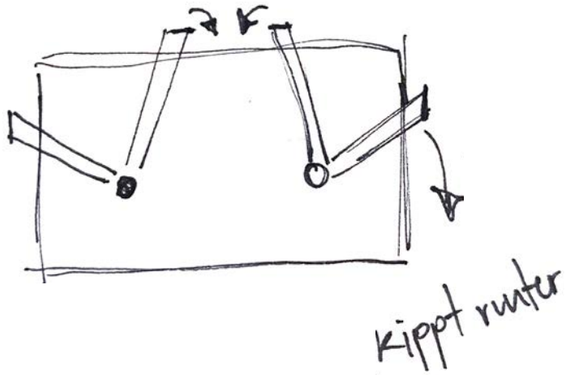

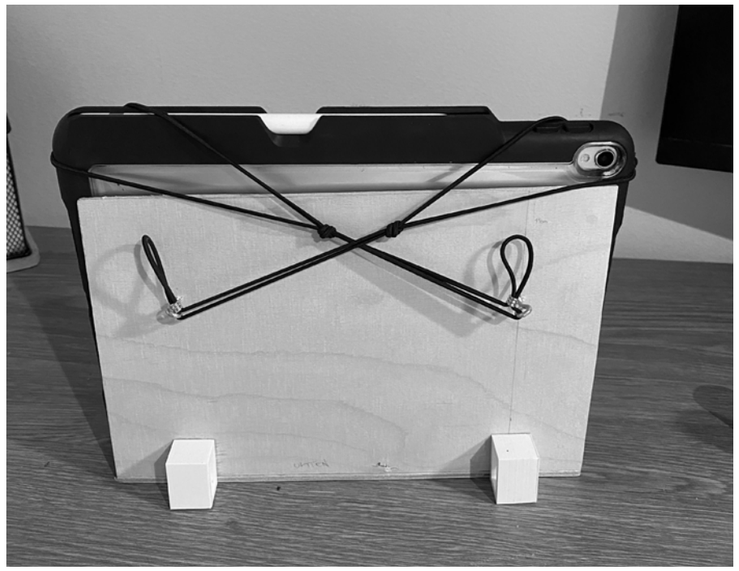

Stand Zwischenkritik

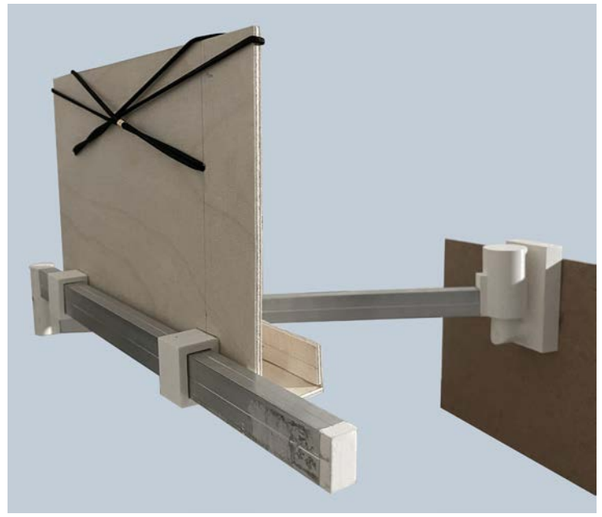

- Unterer Stift unsichtbar möglich?
- Braucht es einen Ring zum reinschieben, geht klipsen auch?
- Halterung Material überdenken.

Stand Finale

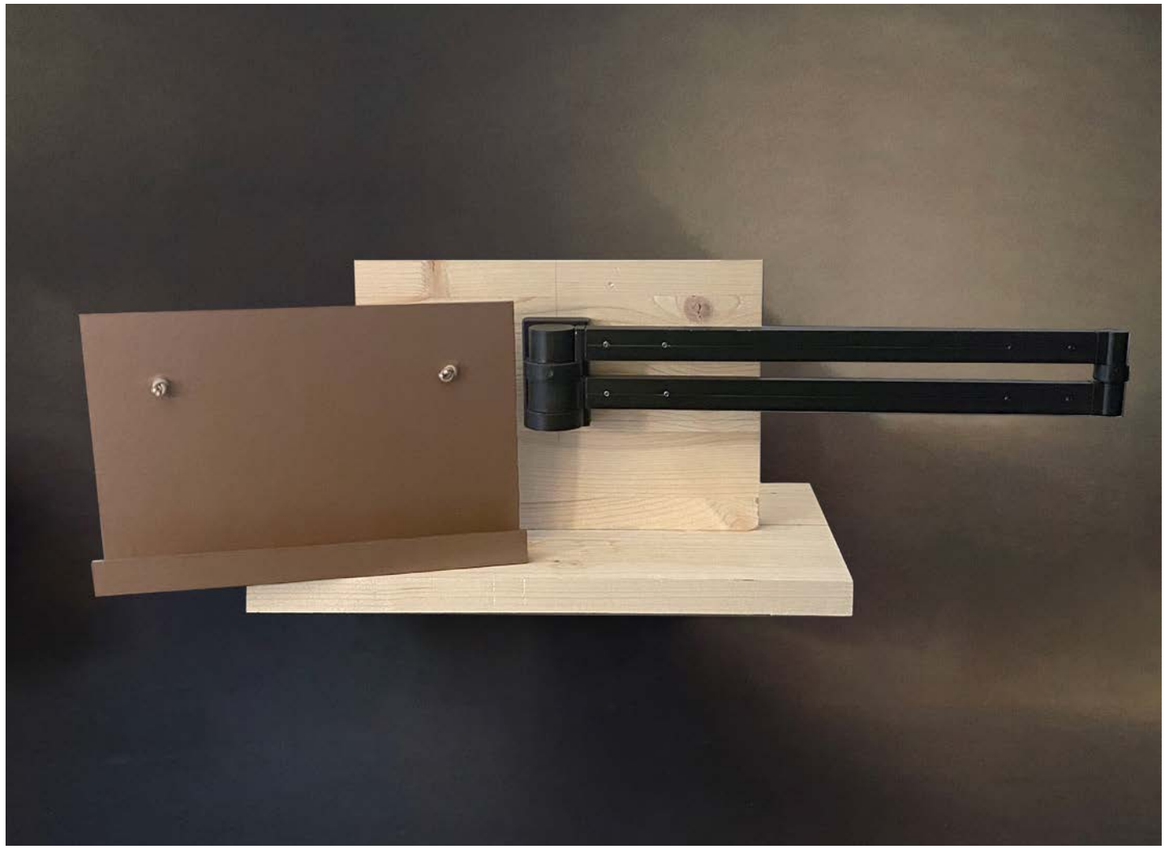

Material und Zusätze

Visualisierungen

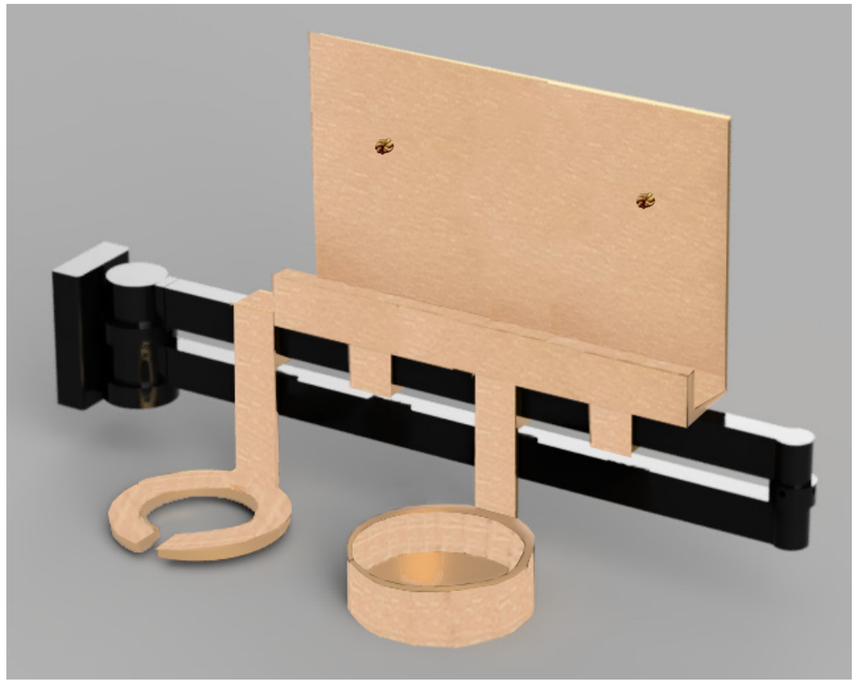

- Kragarme aus Metall Chromnickelstahl, gebürstet oder schwarz matt

- iPad Halterung aus Stahlblech, Messingoptik oder Tannengrün feuerverzinkt
- (Zusatz wie Weinhalterung oder Schale)

Fotos

Danke für eure Aufmerksamkeit